Baureihe GXAD / GXMD

100 – 300 W, IP 40, Profil x70

GXAD 216 x 70

1100V DC | 848V DC | IP 40

Kurzschlussfester drahtgewickelter kompakter Flachwiderstand im blanken Aluminiumgehäuse. In verschiedenen Profilgrößen und für verschiedene Spannungen geeignet. Ausführung mit 2 FEP-Litzen, AWG 14/19 (mind. 1,9 mm²), 0,5 m lang.
Baureihe: GXAD.. für Spannungen bis 848 VDC
Baureihe: GXMD.. für Spannungen bis 1100 VDC
③ optional mit unterschiedlicher UL - Zulassung, siehe Seite T305, Typenbezeichnung dann GX.DU.., also z.B. GXADU 216x70 - 33

Besondere Merkmale

- Spannung bis 1100 VDC
- Sehr flache, kompakte Bauform
- Kurzschlussfest
- Selbst verlöschend
- Schutzart IP 40
- Größere Dauerleistung durch direkte Montage auf Kühlkörper/Kühlfläche
- Kompakte Bauform

Durch direkte Montage auf eine geeignete Kühlfläche oder einen Kühlkörper kann die Dauerleistung erhöht, bzw. die Oberflächentemperatur abgesenkt werden. Typische Faktoren zur Leistungserhöhung liegen bei 1,5 bis 5, je nach Art, Belüftung und Größe der Kühlfläche / des Kühlkörpers.

Anwendung

z.B. als Bremswiderstand für FU´s. Auf Grund der geringen Längenmasse können diese Widerstände direkt als Anbauteil für FU´s montiert werden.

Weitere Ausführungen

- z.B. mit höherer Schutzart IP54/67

  Diese und weitere Beispiele finden Sie auf Seite T317

Elektrische und mechanische Daten

Type GXAD – 848 V GXMD – 1100 V	Dauerleistung in W bei 40°C, 100%ED und einer Oberflächen-übertemperatur von 200 K Typ-leistung	250 K	Fertigungs-bereich Ω–Wert von	bis	Maße in mm A	B	Gewicht in g
GX.D 110 x 70	100	150	2,7	3,3k	110	98	300
GX.D 160 x 70	150	225	4,7	5,6k	160	148	420
GX.D 216 x 70	200	300	6,8	8,2k	216	204	550

Die angegebenen Leistungswerte gelten für Dauerleistung. Sie können im Kurzzeitbetrieb in Abhängigkeit von der relativen Einschaltdauer (ED) durch Multiplikation mit den entsprechenden Überlastfaktoren (ÜF) aus folgender Tabelle erhöht werden (siehe auch Seite T306 bis T307).

ED	60%	40%	25%	15%	6%	3%	1%
ÜF	1,5	2,2	3,0	4,2	8,2	13	22

Diese Überlastfaktoren sind gültig für eine Spieldauer von maximal 120 s

GX.D..x70

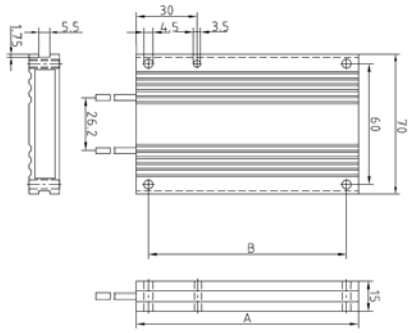

13 M-0600-00-000

Dimensionierungsbeispiel und Geräteauswahl:

Bremswiderstand für Frequenzumrichterantrieb, Kurzzeitleistung: 1,2 kW bei 6% ED, Spieldauer kleiner als 120 s, Zwischenkreisspannung 1050 V; Widerstandswert 100 Ω. Ermittlung der Dauerleistung: 1,2 kW : 8,2 = 146 W. Schutzart IP40.
Ausgewählt: GXMD 160 x 70 – 100 mit Dauerleistung 150 W

GXMD 160 x 70 - 100

- 100 – Ohmwert ± 10%
- 70 – Breite
- 160 – Länge
- GXMD – Baureihe für 1100 VDC