Technische Änderungen vorbehalten/ technical details subject to alteration

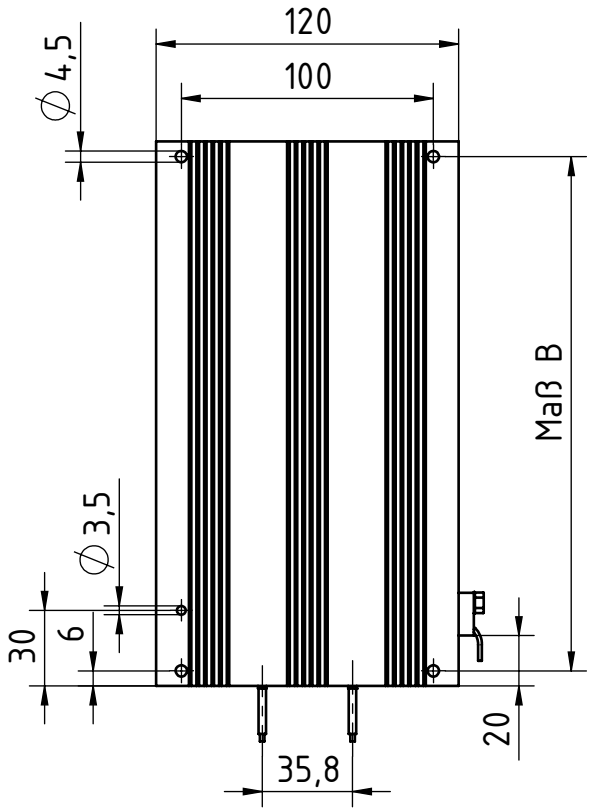

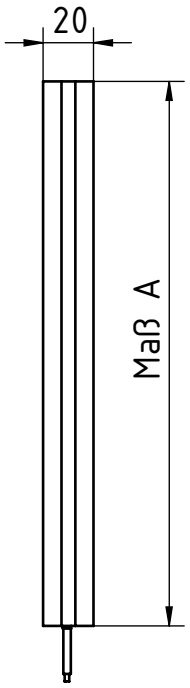

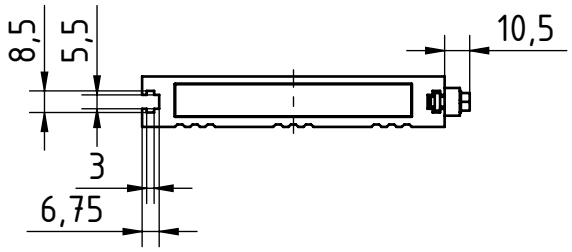

Hinweis bei GX.DQ(U)
Durch den Temperaturschalter erfolgt nur Meldung. Abschaltung auf Netzseite durch Anwender.

Remark for GX.DQ(U)
Temperature switch only opens the contact. The switching of the circuit from the mains has to be done by user.

Nicht zulässige Montage/
not permissible installation

Leitung oben/
cable on top

(U) mit / with UL-Recognition C US C

ohne Temperaturschalter / without temperature switch Type	mit Temperaturschalter / with temperature switch Type	Größe / size	Abmessung / dimension Maß A	Abmessung / dimension Maß B	Gewicht / weight
GX.D(U)	GX.DQ(U)	160x120	160	148	820gr.
GX.D(U)	GX.DQ(U)	216x120	216	204	1100gr.
GX.D(U)	GX.DQ(U)	320x120	320	2x 154	1630gr.
GX.D(U)	GX.DQ(U)	420x120	420	2x 204	2140gr.
GX.D(U)	GX.DQ(U)	520x120	520	4x 127	2650gr.

Schutzart /
Degree of protection: IP40

Allgemein-toleranz
ISO 2768 - m

Alle Abmessungen/ all dimensions in mm

Maßstab M 1:3

SolidWorks A4

AlMgSi 0,5 F22
Werkstoff

	Datum	Name
Bearb.	06.12.10	Pi
Gepr.		
Norm.		

Flachwiderstand im Aluminiumgehäuse
flat type resistor in aluminium housing
GXAD.(U)160x120 - 520x120
GXMD.(U)160x120 - 520x120

FRIZLEN
GmbH u. Co KG.
71711 Murr

13M-0688-02-000

Index a

Blatt 1
1 Bl.

Index	Änderung	Datum	Name
a	Bezeichnung	23.01.13	Pi

Urspr. | Ers. für | Ers. durch