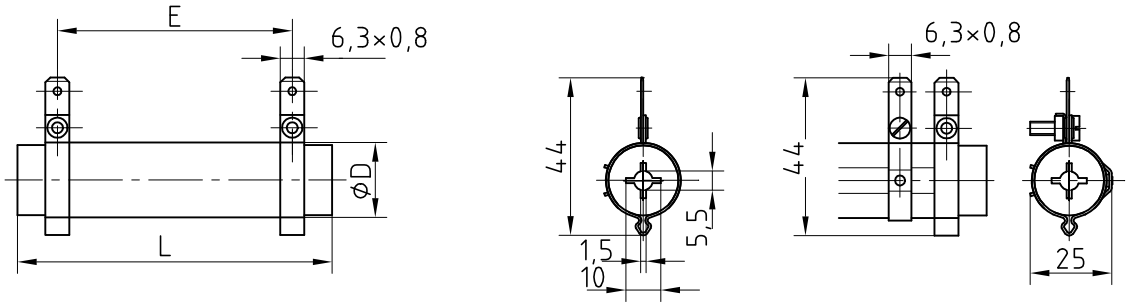

FZ / FU 75 x 24 S - FZ / FU 265 x 24 S
mit Steckschellen / with fast - on clips
ohne Abgreifschelle / without adjustable clip

FZ / FU 75 x 24 ST - FZ / FU 265 x 24 ST
mit Steckschellen / with fast - on clips
mit 1 Abgreifschelle / with 1 adjustable clip
FZ / FU 75 x 24 S2T - FZ / FU 265 x 24 S2T
mit 2 Abgreifschellen / with 2 adjustable clips
FZ / FU 75 x 24 SnT - FZ / FU 265 x 24 SnT
mit n Abgreifschellen / with n adjustable clips

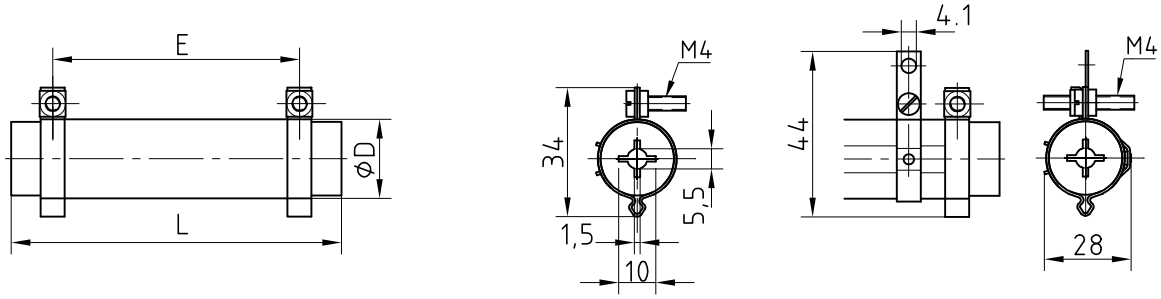

FZ / FU 75 x 24 - FZ / FU 265 x 24
mit Schraubschellen / with screw clips
ohne Abgreifschelle / without adjustable clip

FZ / FU 75 x 24 F - FZ / FU 265 x 24 F
mit Schraubschellen / with screw clips
mit 1 Abgreifschelle / with 1 adjustable clip
FZ / FU 75 x 24 F2 - FZ / FU 265 x 24 F2
mit 2 Abgreifschellen / with 2 adjustable clips
FZ / FU 75 x 24 Fn - FZ / FU 265 x 24 Fn
mit n Abgreifschellen / with n adjustable clips

zementiert / cement coated	unzementiert / uncoated	Abmessungen / dimensions		Gewicht / weight
Größe / size Type L x ø D	Größe / size Type L x ø D	L	E	in g
FZ 75x24 ...	FU 75x24 ...	75	55	80
FZ 100x24 ...	FU 100x24 ...	100	78	110
FZ 165x24 ...	FU 165x24 ...	165	137	170
FZ 265x24 ...	FU 265x24 ...	265	237	260

Schutzart: IP 00
Anschlußmaterial lose beigelegt
Degree of protection: IP 00
Connection material is delivered loose

Allgemeintoleranz ISO 2768-m

Toleranz für Keramikteile DIN 40680

Maßstab :

Gew.

Werkstoff :

Zust	Änderung	Datum	Name
8			
7			
6			
5			
4			
3			
2	Engl. - Texte	23.08.04	Lutz
1	Typenbezeichnung	08.04.02	West.

	Datum	Name
Bearb	15.04.99	Schn.
Gepr		
Norm		

Rohrfestwiderstand Type FZ / FU ø D 24 mit Steck - oder Schraubschellen / mit und ohne Abgreifschelle
Tubular fixed resistor type FZ / FU ø D 24 with fast - on or screw clips / with and without adjustable clip

FRIZLEN
D-71712 MURR

11 M 0319

Blatt

Ers. f.:

Ers. d.:

ACAD-LT