Technische Änderungen vorbehalten/ technical details subject to alteration

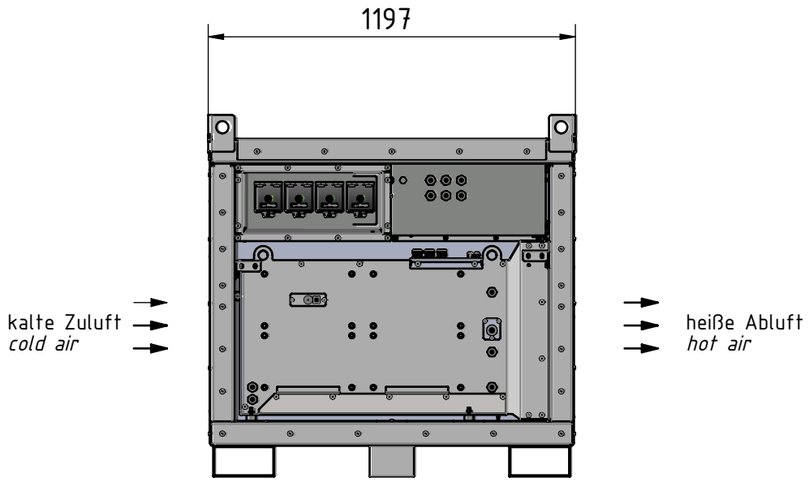

ohne seitliche Abdeckung
without side cover

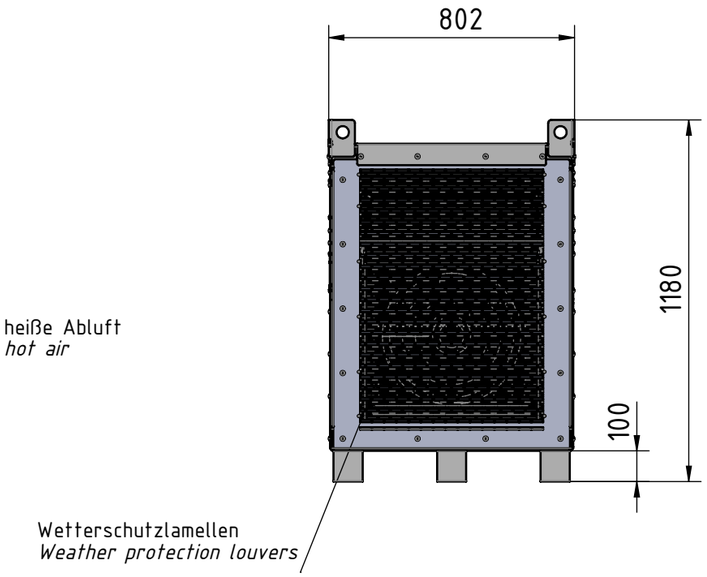

Zulässige Aufstellung
permissible installation

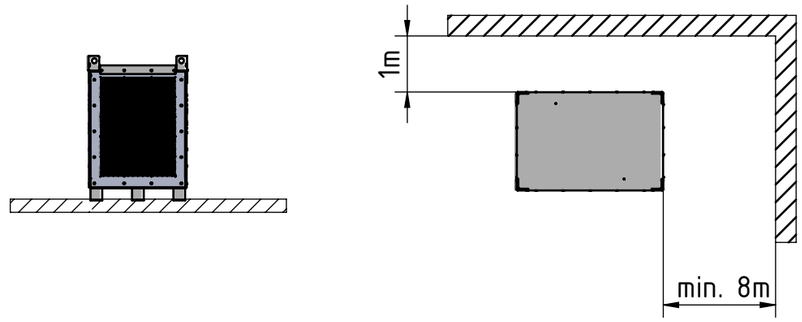

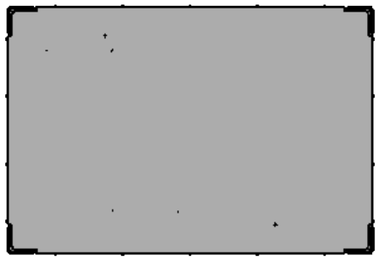

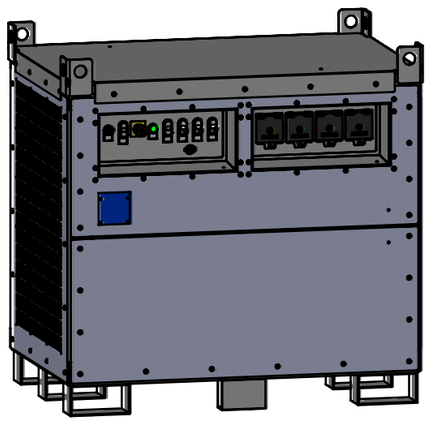

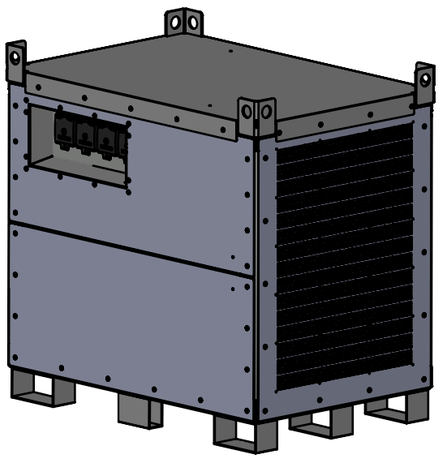

Hinweise:	*Attention:*
Außenaufstellung, Schutzart IP23, Bodenaufstellung	*Outdoor installation, protection class IP23, floor installation*
Aufstellung in Luftschächten ist nicht zulässig (Überhitzungsgefahr).	*Installation inside air chambers is not permitted (risk of overheating).*
Vor Inbetriebnahme ist die Betriebsanleitung zu beachten.	*The operating instructions must be observed before usage.*
Belastung des Widerstands ist nur bei laufendem Lüfter zulässig.	*Switch on the resistor load only with running fan!*
Der Lüfter muss zur Abkühlung der Widerstände nach Abschalten der Last noch mind. 2 Minuten weiter laufen.	*After switching-off the load the fan has to run for approx. 2 minutes to cool down the resistor.*
Bei Betrieb in Gebäuden muss für eine ausreichende Entlüftung des Raums gesorgt werden.	*When installed inside a building the room must have a sufficient ventilation.*
Betriebsspannung, Leistungsverschaltung, Stufen, Stufenzahl und Anschlußart gemäß Typenspezifikation.	*Wiring, operating voltage, power steps, number of steps, and connection type according to type specification.*

				Allgemein-toleranz ISO 2768 - g	Alle Abmessungen/ all dimensions in mm	Maßstab M 1:20 / SolidWorks A3
						Werkstoff / ABAS-Ident.Nr.:
					Datum	Name
				Bearb.	17.03.23	GB
				Gepr.	22.02.24	Kli
				Norm.		
a	aktualisiert	22.02.24	GB	FRIZLEN GmbH u. Co KG. 71711 Murr		
Index	Änderung	Datum	Name	Urspr.		

Stahlgitter-Festwiderstand
FSKZVR3229606

16M-1285-00-000

Index: a

Blatt 1 / 1 Bl.

Ers. für

Ers. durch