Technische Änderungen vorbehalten/ technical details subject to alteration

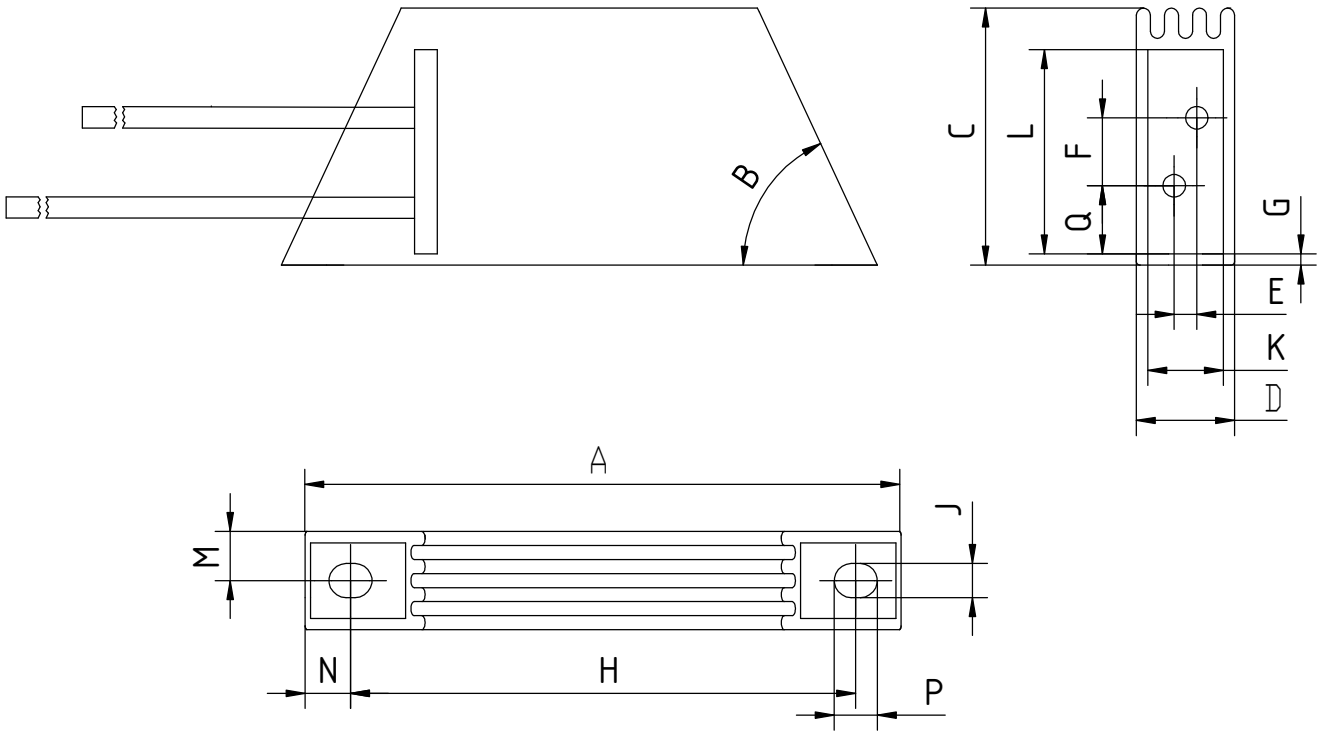

(U) mit / with UL-Recognition c UL us

Type	Größe / size	Abmessungen / dimensions															max. Gewicht / weight
								①								①	
	AxC	A	B	C	D	E	F	G	H	J	K	L	M	N	P	Q	g
GMAD(U)	100x13	100	65	34	13	3	9	1,9	88	4,5	10	27	6,5	6	5,7	8,2	150
GMAD(U)	180x13	180	65	34	13	3	9	1,9	168	4,5	10	27	6,5	6	5,7	8,2	205
GMAD(U)	207x13	207	65	34	13	3	9	1,9	195	4,5	10	27	6,5	6	5,7	8,2	207
GMAD(U)	230x13	230	65	34	13	3	9	1,9	218	4,5	10	27	6,5	6	5,7	8,2	240

Schutzart IP 40
Degree of protection IP 40

Allgemein-toleranz ISO 2768-m

Maßstab :

Gew.

Werkstoff :

Zust	Änderung	Datum	Name		Datum	Name
8						
7				Bearb	15.03.10	Pierri
6				Gepr	26.07.18	Gg
5				Norm		
4						
3						
2						
1	Div. Änderungen	24.07.18	Ke			

Gekapselter Widerstand
enclosed resistor
Type GMAD(U) ...x13

FRIZLEN
D-71712 MURR

13 M 0663

Blatt

Ers. f.:

Ers. d.: